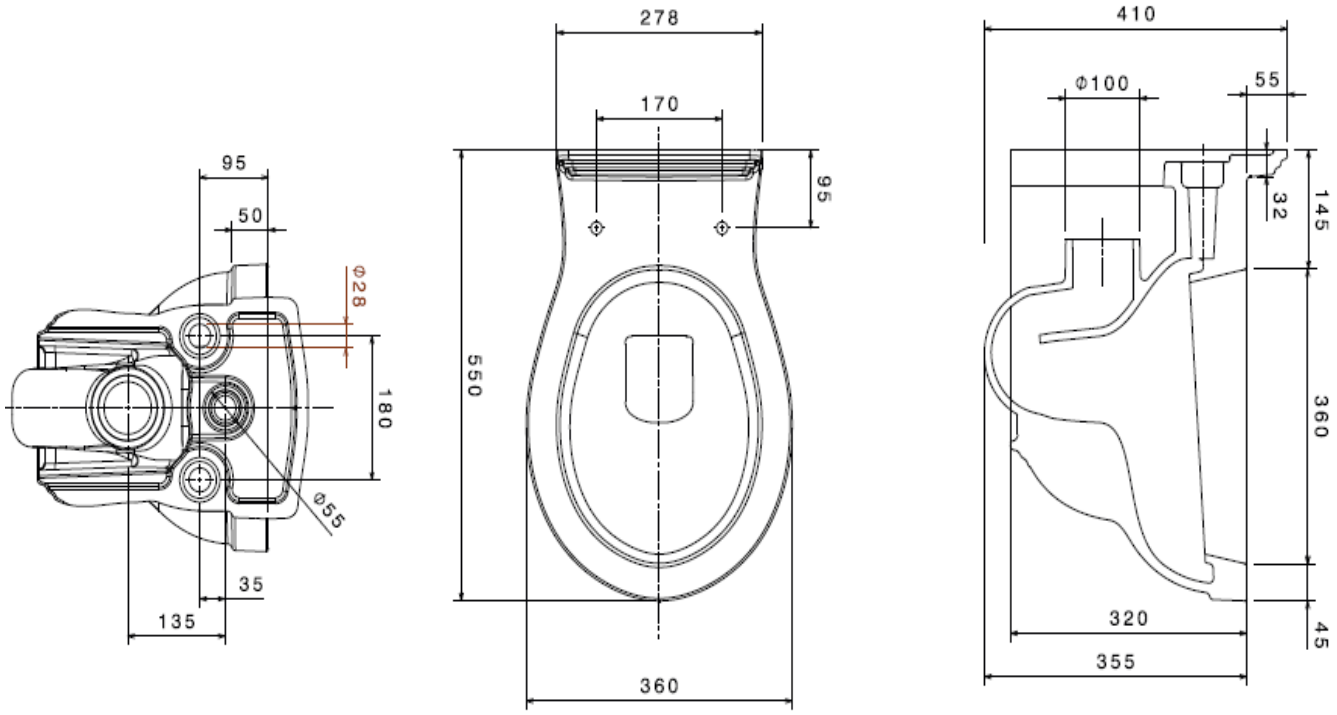

Vaso sospeso Regent **Art. 0930**